Adsorber HS-D series

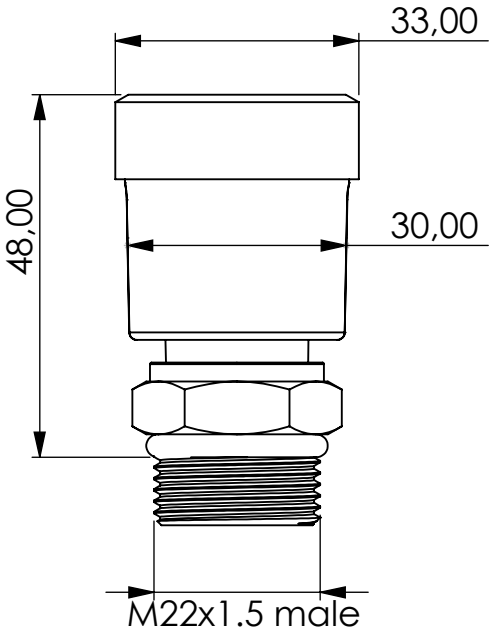

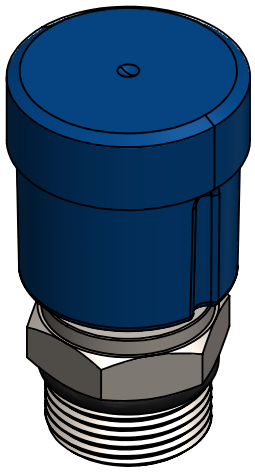

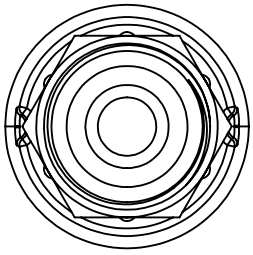

Hydrophobic and oleophobic breather

Product Code	HS	-	D	_	S	_	F	_	e0.3	_	M22x1.5m
	Adsorber type		Disposable cartridge		Size		FKM seals		Filter ePTFE 0.3 micron		Connection for System M22x1.5 male

Housing materials:	PA6, PE, SS	
Silica Gel (kg):	-	Max. water adsorbtion (ml): -
Total weight (kg):	0.07	

NAME:

Adsorber HS-D S M22x1.5m

HS-D_S_F_e0.3_M22x1.5m

	Date	Name
rev.	01.12.2022	Daniel Zinic

GIEBEL Adsorber®

GIEBEL FilTec GmbH
www.giebel-adsorber.de
info@giebel-adsorber.de

Article no.:	Status	Format
02.0000.02	freigabe	A4
	Maßstab	Blatt / von
	1:1	1 / 1

Weitergabe sowie Vervielfältigung dieses Dokuments, Verwertung und Mitteilung seines Inhalts sind verboten, soweit nicht ausdrücklich gestattet.
Zuwiderhandlungen verpflichten zu Schadenersatz. Alle Rechte für den Fall der Patent-, Gebrauchsmuster- oder Geschmacksmustereintragung vorbehalten